COOL HEAD

DRINKS | Vetrine bibite

DRINK COOLERS ▶ COOLERS VERTICALI ▶ NERO

TKG 120B

CUSTOMIZATION AVAILABLE
PERSONALIZZAZIONE DISPONIBILE

+1° | +10°

35 mm | K1 +0°C +7°C | D ENERGY CLASS | CC2 +32°C 65RH | GAS R600a | LED

DETTAGLI

Serratura di serie

Termostato Digitale

Luce interna LED verticale

Caratteristiche generali

Drink cooler verticale 55 Lt.	•
Esterno in lamiera verniciata nera, interno in termoformato nero	•
Refrigerazione Roll-Bond con ventilatore di assistenza	•
Sbrinamento automatico a fermata compressore	•
Schiumatura in Ciclopentano (35mm di spessore per lato)	•
Termostato Digitale	•
Luce interna LED verticale	•
Guarnizione Estraibile	•
Ripiani regolabili: 2 Pcs	•
Porta autochiudente e serratura di serie	•
Doppio vetro temperato di sicurezza	•
N.2 Piedini regolabili + N.2 ruote posteriori	•
Classe energetica: D	•

INGOMBRO PRODOTTO

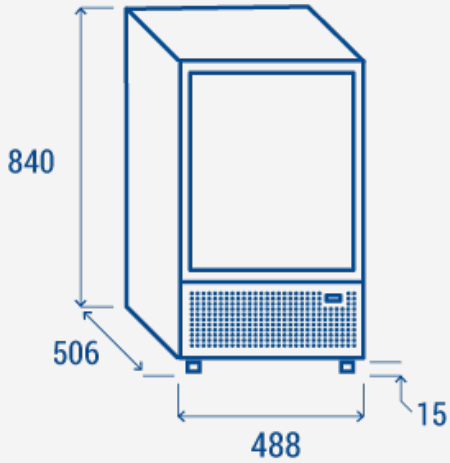

Specifiche tecniche

Capacità	**88 L**
Temperatura	**K1 (0°C~+7°C)**
Consumo	**1.33 kWh/24h**
Potenza Nominale	**215 W**
Rumorosità	**42 dB(A)**
Peso Netto	**38 Kg**
Peso Lordo	**43 Kg**
Dimensioni Esterne (LxPxH mm)	**488x506x840**
Dimensioni Interne (LxPxH mm)	**410x380x550**
Dimensioni Imballo (LxPxH mm)	**560x590x960**
Quantita di carico 20'/40'/40'HQ	**80/160/160**

CERTIFICAZIONI

CE RoHS

COOL HEAD EUROPE
We make the world a cooler place

www.coolheadeurope.com